Circuit du Médicaments et des DM - Fiche Technique

Désignation:	**Chariot Modulo 10 Cases**	Date de création: 17-janv.-2012
Référence:	**8B010** - Serrure à Clef	Mise à jour le: 2-sept.-2016
	8B010_CODE - Serrure à Code	
	8B010_T - Serrure à Clef + Tablette d'extension	
	8B010_T_CODE - Serrure à Code + Tablette d'extension	

8B010

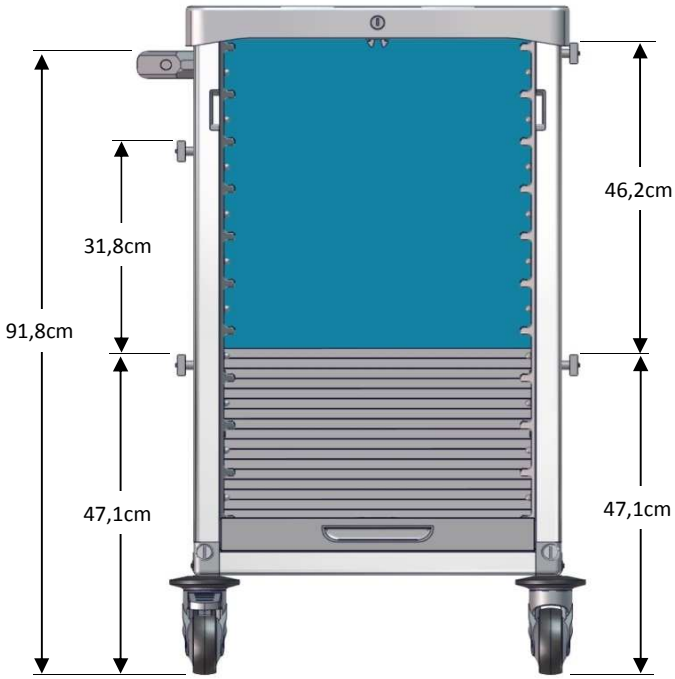

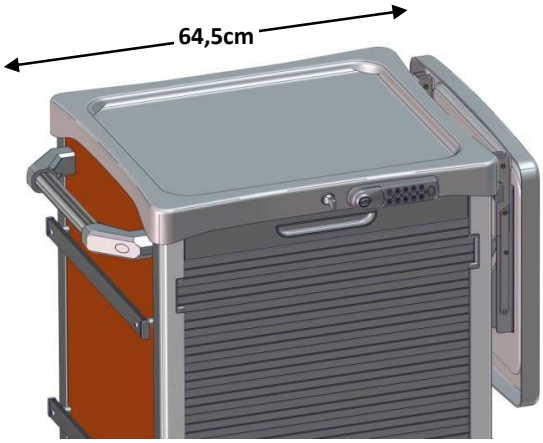

8B010_T_CODE

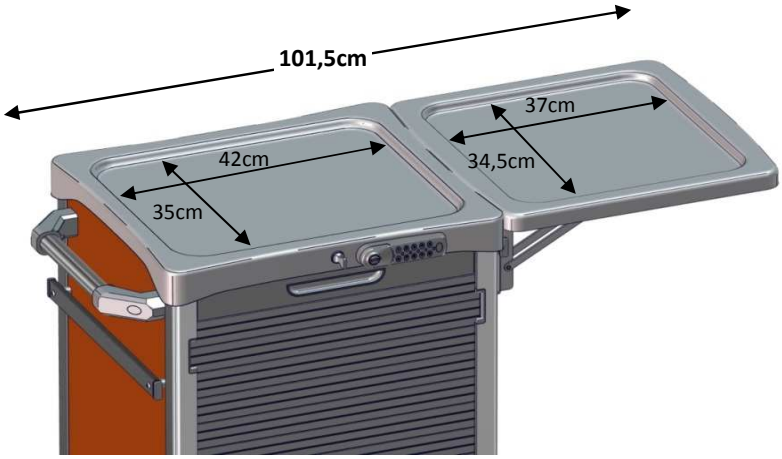

Circuit du Médicaments et des DM - Fiche Technique

Désignation:	**Chariot Modulo 10 Cases**	Date de création: 17-janv.-2012
Référence:	**8B010** - Serrure à Clef	Mise à jour le: 2-sept.-2016
	8B010_CODE - Serrure à Code	
	8B010_T - Serrure à Clef + Tablette d'extension	
	8B010_T_CODE - Serrure à Code + Tablette d'extension	

Caractéristiques techniques:

Matières:

Structure: Profil Aluminium anodisé

Habillages: ABS (Acrylonitrile Butadiène Styrène)

Glissières: ABS (Acrylonitrile Butadiène Styrène)

Plan de Travail: ABS / PMMA

Rideau: PP (PolyPropylène) gris

Roulette: Bandage simple en caoutchouc non tachant
Chape PolyAmide (PA)

Pare-chocs: 4 butoirs ronds en EVA (Ethylène Acétate de vinyle) non tachant

Informations diverses:

Roulettes: Ø100 avec 1 à freins et 3 pivotantes

Capacité: **10** plateaux pour Piluliers Modulo Classic

Fermeture: De Série, à Clef ou à Code électronique

Rideau: Extractible sans outil

Pré-équipement: De Série, à l'arrière

Equipement de série: 1 poignée et 4 rails normalisés

Aménagements intérieurs:

Plateau de 7 Piluliers Modulo Classic: **52100** (bleu) **52200** (framboise)

Plateau sans Pilulier Modulo Classic: **52110** (blanc)

Bac Modulo grand modèle: **46302** (blanc)

Bac Modulo 28 gobelets: **46328** (blanc)

Poids à vide:

8B010: **21 kg**

8B010_T: **24 kg**

Emballage:

Conditionnement: à l'unité sur palette, cerclé et filmé

Poids Net:

8B010: **31 kg**

8B010_T: **34 kg**

Dimensions LxPxH: 0,80 x 0,88 x 1,2cm

Volume: **1 m³**

Documentations commerciales:

Piluliers et bacs Modulo

Chariot de distribution Modulo

Support universelle pour ordinateur portable

Accessoires pour chariots et armoires

Couleurs disponibles:

Bleu Pop (BP)

Vert Pomme (VP)

Orange (OR)

praticima
Tél: +33 (0)4 74 00 98 11 - praticima@praticima.fr